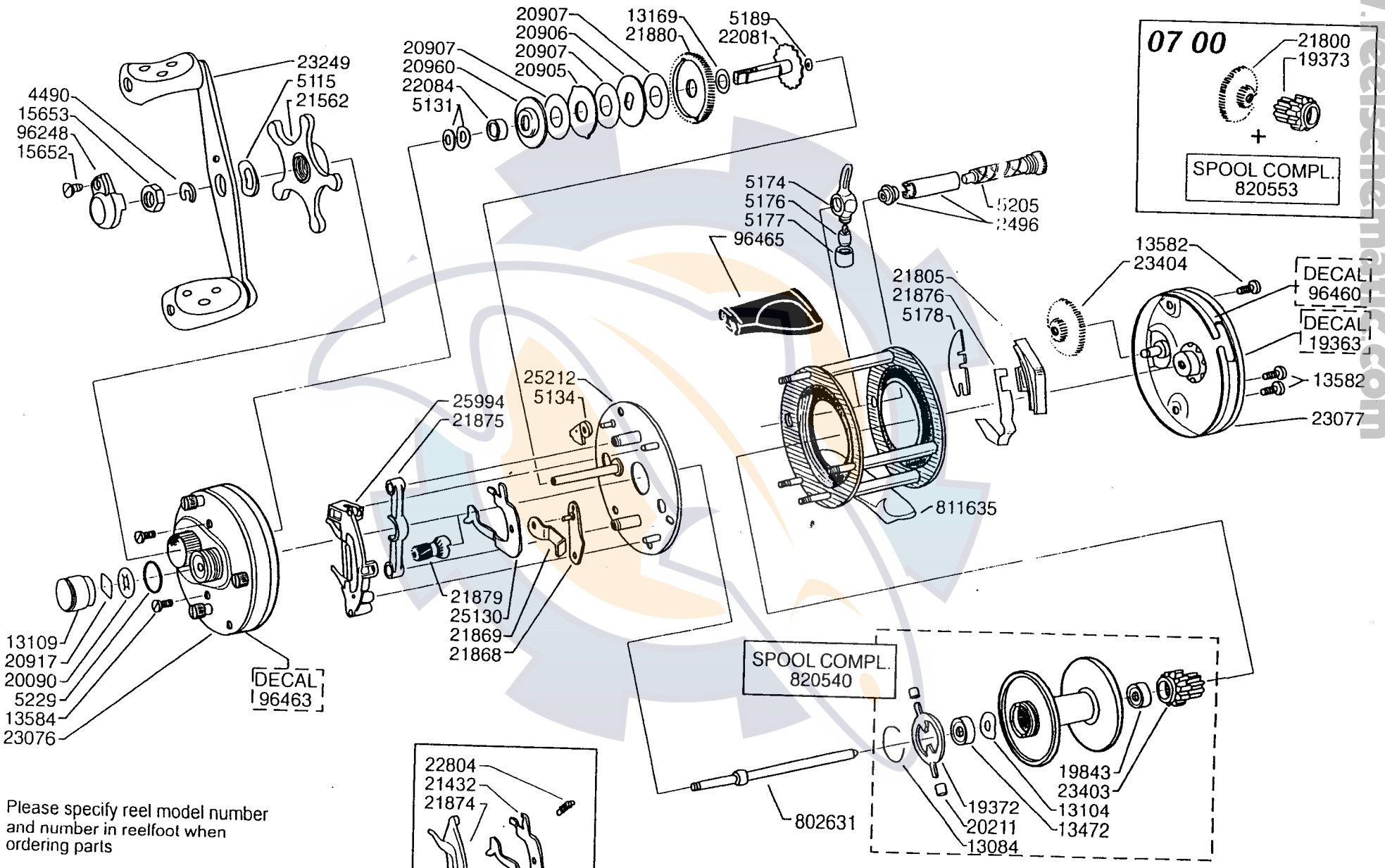

Please specify reel model number and number in reelfoot when ordering parts

Vid beställning av reservdelar bör alltid rulltyp och nummer-beteckning under rullfoten anges

Ambassadeur 6001 CA 07 02

1014205 (901783 A)

34-12266-3

www.reelschematic.com